Bedienungsanleitung
BIOLET 55ai und 65ai

Datum:

Ihre Seriennummer:

SICHERHEITSHINWEISE

1. Lesen Sie vor Inbetriebnahme die Bedienungsanleitung vollständig durch. Wenn Sie die Toilette weitergeben, händigen Sie unbedingt auch diese Anleitung mit aus.
2. Diese Toilette entspricht den technischen Normen und Sicherheits-Anforderungen. Der Hersteller übernimmt keine Haftung für Schäden, die auf unsachgemäßen Gebrauch oder Nichtbeachtung dieser Bedienungsanleitung zurückzuführen sind. Werfen Sie keine Zigaretten oder brennendes oder glühendes Material in die Toilette.
3. Kinder sollten bei Benutzung der Toilette beaufsichtigt werden, um ihre Sicherheit zu gewährleisten.
4. Schließen Sie Toilette an eine gut erreichbare Steckdose an, die sich in der Nähe des Aufstellortes befindet. Für den Fall, dass Sie die Toilette schnell vom Netz nehmen müssen, muss die Steckdose frei zugänglich sein.
5. Bei Beschädigung ziehen Sie den Stecker aus der Steckdose.
6. Vor der Reinigung ziehen Sie bitte den Netzstecker aus der Steckdose.

Erstickungsgefahr!
Halten Sie jegliches Verpackungsmaterial von Kleinkindern und Kindern fern.

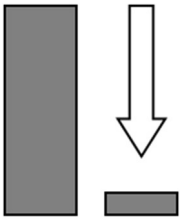

Bitte lesen Sie diese Anleitung, bevor Sie mit der Installation Ihrer BIOLET-Toilette beginnen. Die Erfahrung hat gezeigt, dass Probleme, die auftreten können, fast alle mit der Installation und Wartung zusammenhängen. Um einen problemlosen Einsatz zu gewährleisten, nehmen Sie sich bitte etwas Zeit, um diese Informationen komplett durchzulesen.

Einführung

Die BIOLET ist eine biologische Toilette, bei der überschüssige Flüssigkeit verdunstet und Kompost entsteht. Der Kompostierungsprozess erfolgt mit Hilfe natürlicher Mikroorganismen, ohne Beigabe von Chemikalien. Kontrollierte Luftzufuhr und Wärme, sowie die regelmäßige Durchmischung des Kompostes beschleunigen den Prozess. Dabei wird die Masse um bis zu 90% reduziert. Übrig bleibt also nur noch ca. 10% der eingebrachten Menge in Form von umweltfreundlichem Humus, der zur Düngung im Garten eingesetzt werden kann. Jeder Mensch produziert pro Tag zwischen 1 und 1,5 Liter Urin. Wenn also drei Personen die BIOLET benutzen, fallen pro Tag bis zu 4,5 l Flüssigkeit an. Diese 4,5 l Flüssigkeit werden in der BIOLET verdunstet und entweichen durch das Abluft-Rohr.

Damit diese große Verdunstungsleistung einwandfrei funktioniert, beachten Sie bitte:

Raum

Ist die Toilette in Betrieb, funktionieren Kompostierung und die große Verdunstungsleistung optimal, wenn der **Toilettenraum eine Temperatur von 18°** und mehr hat. In der Gartensaison ist das kein Problem, wenn Sie die Toilette aber auch in der kalten Jahreszeit nutzen, muss der Raum isoliert und evtl. beheizbar sein. Ist die Toilette im Winter ausgeschaltet, schaden ihr auch sehr niedrige Temperaturen nicht, sie ist frostsicher.

Installation

Verwenden Sie nur Original BIOLET Rohre mit einem Durchmesser von 55mm. Der Luftdurchlass ist um mehr als 20% höher als der von herkömmlichen 50 mm Rohren aus dem Baumarkt.
Verwenden Sie keine Rohrbögen über 45° und nicht mehr als zwei Abluft-Rohre, die durch kalte Räume führen (z.B. Dachgeschoss). Abluft-Rohre die außerhalb des Toilettenraums liegen, müssen isoliert werden. Damit vermeidet man die Bildung von Kondenswasser in den Rohren.

Bedienung

Füllen Sie nur Original BIOLET oder Viva Verde Starterhumus in die Toilette. Wenn Sie länger als vier Wochen weg sind, setzen Sie die **Abdeckung in die Toilettenöffnung**, sonst wird der Kompost zu trocken.
Das einzige was neben der natürlichen Benutzung in die Toilette gegeben werden kann, ist Toilettenpapier.

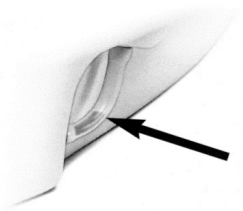

Stromverbrauch: ca.40-50 Watt/Stunde pro Person, wenn die Toilette eingeschaltet ist.

Inhalt

Einführung	3
Ansicht BIOLET innen	4
Paketinhalt	5
BIOLET im Querschnitt	6
Gesetzliche Bestimmungen	7
Benötigte Stellfläche	7
Rohrinstallation	7
Raumtemperatur	7
Luftversorgung	7
Werkzeug	7
Montage Dach	8
Montage durch Wand	9
Inbetriebnahme	11
Einstellen Drehschalter	11
Flüssigkeitsanzeige	12
Richtige Einstellung	12
Starterhumus	12
Durchmischung	13
Entleerungsfrequenz	13
Leerung	14
Kurze Abwesenheit	14
Am Ende der Saison	14
Neue Saison	15
Häufig gestellte Fragen	15
Kompost zu trocken	15
Kompost zu feucht	15
Was gehört in die Toilette?	16
Schublade steckt fest	16
Geruch	16
Reinigung der Toilette	16
Wann Fachmann rufen	16
Ersatzteile	16

Paketinhalt

Toilette, Humusrechen (50 cm lang), Beutel Starterhumus (30L), Deckel für Toilettenbecken

Installationspaket Dach

- 4 x weiße Lüftungsrohre (1 Meter mit 55 mm Außendurchmesser)
- 1 x schwarzes Außenrohr (1 Meter mit 110 mm Außendurchmesser)
- 2 x Isolierung (1 Meter),
- 1 x Dachmuffe
- 1 x Reduzierstück
- 1 x Insektennetz.

Installationspaket Wand

- 2 x Rohrbögen 30° (55mm Außendurchmesser)
- 1 x Wandanschluss innen weiß
- 1 x Wandanschluss außen schwarz
- 1 x Bogenisolierung außen grau
- 1 x Bogenschutzrohr außen schwarz mit Muffe
- 1 x Außenrohr schwarz (Außenrohr, Isolierung, Innenrohr)
- 1 x Endrohr schwarz komplett (Außenrohr, Isolierung, Innenrohr)
- 1 x Reduzierstück
- 1 x Insektennetz

Zusätzliches Zubehör

- Starterhumus
- weiße Rohre innen (1 m x 55mm)
- 30 ° und 45 ° Bögen weiß innen (45 cm x 55 mm)
- hellgraue Styropor Isolierung (1 m x 90 mm)
- schwarze Außenrohre (1 m x 110 mm)
- Dachmuffe (s. Montage Paket Wanddurchgang S.9,9+17)

BIOLET im Querschnitt

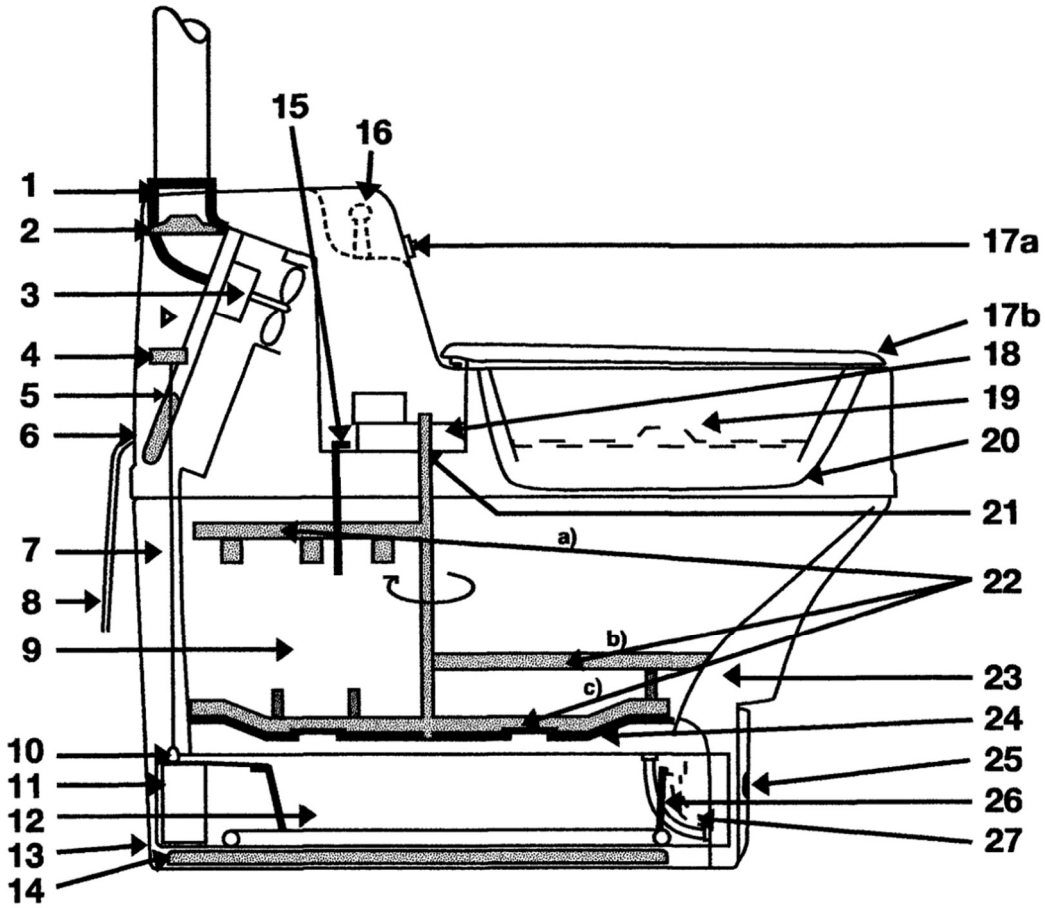

1	Rohr Anschluss		17a	Sensor Rührwerk
2	Display		17b	Stift für Einsichtsschutz
3	Lüftermotor		18	Rührwerksmotor
4	Schwimmer - Schalter 55/65ai		19	Deckel
5	Displayanschluss-Stecker		20	Einsichtsschutz
6	Heizelement		21	Scherstift
7	Luftkanal		22	Welle mit Rührarmen
8	Netzkabel mit Stecker		22a	Oberer Rührarm
9	Kompostkammer		22b	Fixierter Rührarm
10	Flüssigkeitsstand-Indikator		22c	Unterer Rührarm
11	Schwimmer in der Schublade		23	Luftkanal
12	Kompostschublade		24	Gitter
13	Überlauf Verbindung 55/65ai		25	Vordere Abdeckung
14	Unteres Heizelement		26	Flüssigkeitsanzeige links (Überlauf)
15	Sensorarm Komposthöhe		27	Flüssigkeitsanzeige rechts (normal)
16	Nicht vorhanden			

Gesetzliche Bestimmungen

Beachten Sie die gesetzlichen Vorschriften der örtlichen Behörden. Dies gilt für die Installation jeder Art von Toiletten.

Benötigte Stellfläche

Die benötigte Stellfläche im Raum (für die Toilette und das Herausnehmen der Schublade)
für **BIOLET 55ai**: Breite 55 cm, Tiefe 110 cm
für **BIOLET 65ai:** Breite 65 cm, Tiefe 135 cm

Rohrinstallation

Alle Abluft-Rohre, die durch kalte Räume führen (z.B. Dachgeschoss) oder die außerhalb des Gebäudes liegen, **müssen isoliert werden**. Unabhängig davon, wie viel die Toilette benutzt wird und auch dann, wenn Sie die Toilette nur im Sommer benutzen. Damit vermeidet man die Bildung von Kondenswasser in den Rohren und erhöht den natürlichen Kamineffekt. Verwenden Sie keine Rohrbögen über 45° und nie mehr als zwei. Verwenden Sie keine Regenhaube oben am Lüftungsrohr – die Luft muss frei abfließen können. Nur ein Insektenschutz (Drahtgeflecht) sollte oben am Rohr-Reduzierstück montiert werden.

Raumtemperatur

Ist die Toilette in Betrieb, funktionieren Kompostierung und die große Verdunstungsleistung optimal, wenn der Toilettenraum **eine Temperatur von 18°** und mehr hat. In der Gartensaison ist das kein Problem, wenn Sie die Toilette aber auch in der kalten Jahreszeit nutzen, muss der Raum isoliert und evtl. beheizbar sein. Ist die Toilette im Winter ausgeschaltet, verträgt sie auch kälteste Temperaturen und starken Frost, die Toilette ist **frostsicher.**

Luftversorgung

Um eine genügende Luftzufuhr zu gewährleisten, sollte eine **Zuluftklappe mit 100 mm Durchmesser** durch die äußere Wand installiert werden. Vermeiden Sie einen Abluftventilator im Toilettenraum, um eine Konkurrenz zum Toilettenventilator zu vermeiden. Dies könnte sonst zu Gerüchen im Raum führen. Auch Fenster sollten geschlossen bleiben. Entlüftungsleistung der Toilette: 25 Kubikmeter pro Stunde. Der Ventilator läuft durchgängig, wenn die Toilette eingeschaltet ist. Die Entlüftung des Raumes geschieht durch die Toilette.

Werkzeug

Für die Installation benötigen Sie die folgenden Werkzeuge:

- Bohrer
- Lochsäge (55-70mm) oder Stichsäge
- Säge für die Kunststoffrohre
- Metermaßstab
- Dichtungsmaterial (z.B. Silikon, Flüssigteer)

Montage Installationspaket Dach

1. Stellen Sie die Toilette vor die Wand. Der Boden muss **eben und isoliert** sein. Eine Wandhalterung ist in der Regel nicht erforderlich.
2. Bohren Sie ein Loch mit 55mm Durchmesser in die Decke. Stecken Sie das Entlüftungsrohr **mit dem schmalen Ende** in die Plastikmuffe oben auf der Toilette.
3. Bohren Sie ein Loch mit 55 mm Durchmesser in das Dach.
4. Schieben Sie das Rohr durch die Löcher und dichten danach die Bohrungen gut ab, damit keine Feuchtigkeit eindringen kann.
5. Isolieren Sie das Rohr von der Decke bis an die Spitze. **Alle Rohrleitungen in kalten Räumen müssen isoliert werden**.
6. Schneiden Sie das äußere Rohr passend zum Winkel des Daches.
7. Stülpen Sie die Gummiabdichtung über das äußere Rohr. (Die Verwendung von Seifenwasser erleichtert dies). Wenn Sie ein Blechdach haben, sollten Sie sich vom Klempner einen Dachabschluss anfertigen lassen.
8. Stecken Sie das Außenrohr über die Isolierung des Lüftungsrohres. Setzen Sie das Reduzierstück auf.
9. Passen Sie die Gummiabdichtung an. Dichten Sie die Auflageflächen mit Dichtungsmaterial (z.B. Flüssigteer) gut ab.
10. Klemmen Sie den Insektenschutz auf das Reduzierstück.

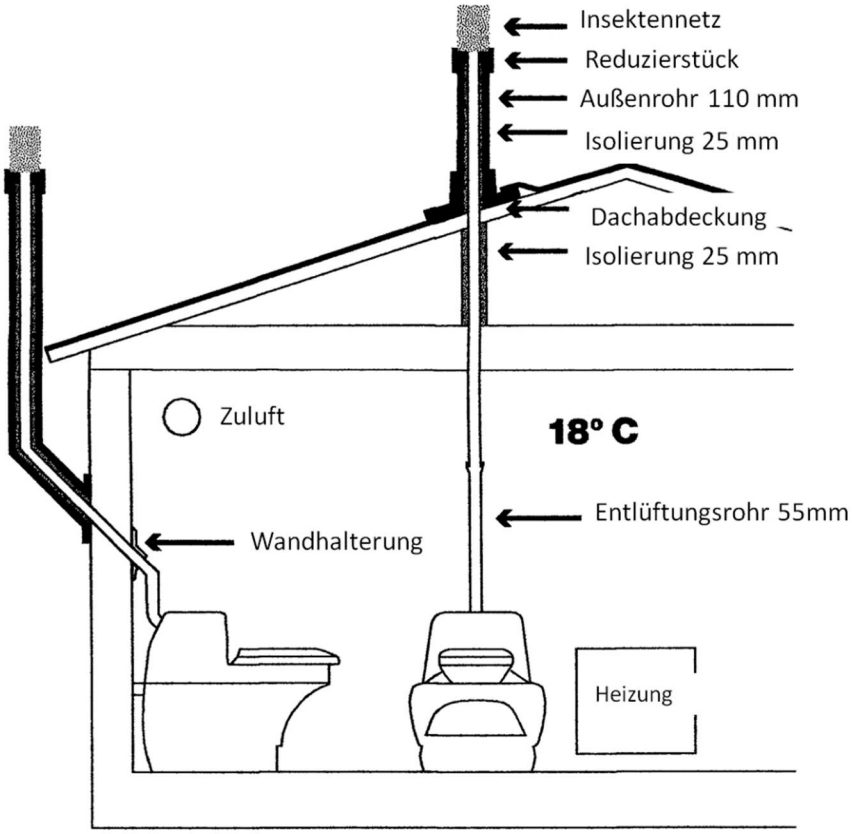

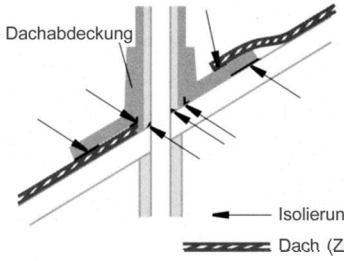

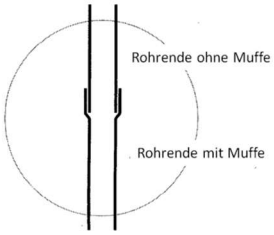

Montage Installationspaket Wand

Zusätzlich zum Inhalt des Installationspaket Wand werden benötigt:

- Eine Rohrschellenhalterung oder Dachdurchgang
- Etwas Plastikkleber
- Dichtungsmaterial (Silikon, Flüssigbitumen, Asphaltband o.ä.)

1	Stellen Sie die Toilette an Ihren Platz.	
2	Messen Sie, wo an der Wand der Durchgang sein soll. Stellen Sie sicher, dass dort keine Strom- oder Wasserleitungen in der Wand sind.	
3	Bohren Sie mit einem 4-6 mm Bohrer waagerecht durch die Wand.	
4	Messen Sie mit dem Bohrer die Wandstärke (A) und zeichnen Sie außen dieses Maß (A) oberhalb der waagerechten Austrittstelle an. Dort (B) soll die Austrittsstelle des Rohres sein.	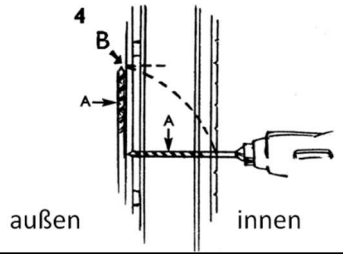
5	Bohren Sie mit einer ca. 70 mm Lochsäge oder Stichsäge von innen im 45 ° Winkel nach oben.	
6	Bohren Sie ein ca. 100 mm Loch in die Außenwand (für den Ansatz der Isolierung später).	
7	Stellen Sie die Toilette vorübergehend auf. Stecken Sie den Entlüftungsrohrbogen **mit dem schmalen Ende** in die Plastikmuffe oben auf der Toilette. Ziehen Sie den Rohrbogen durch die weiße Abdeckplatte und schieben Sie das Rohr mit dem Bogen zur Probe in die Wand.	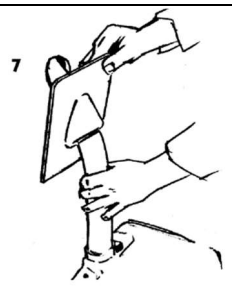
8	Installieren Sie außen die schwarze Abdeckplatte provisorisch. Wenn Sie die Maße der Abdeckplatte anpassen müssen, sollte dies jetzt erfolgen.	
9	Messen Sie, wie weit das Abluftrohr von der Außenwand entfernt sein muss (A mit Dachdurchgang oder B). Bei Bedarf können Sie den Rohr-Wand-Abstand durch ein zusätzliches Stück Rohr (weiß, Isolierung schwarz) verlängern.	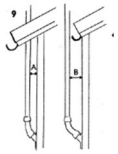

10	Messen Sie vom Rand der schwarzen Abdeckplatte außen bis zum weißen Rohrbogen innen in der Wand, um die Rohrlängen anzupassen oder bei Bedarf noch ein Stück weißes Lüftungsrohr dazwischen zu schieben.	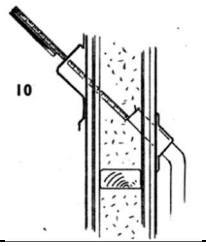
11	Schieben sie den inneren Rohrbogen, das mittlere Stück und den äußeren Rohrbogen ineinander und prüfen Sie, ob die äußere Abdeckplatte so passt. Überprüfen Sie auch, ob die Isolierung von außen bis in die Wand passt.	
12	Nehmen Sie die weißen Rohre wieder auseinander, verkleben sie mit Plastikkleber und schieben sie wieder an ihren Platz.	
13	Isolieren Sie das weiße Lüftungsrohr außen.	
14	Dichten Sie die Fuge zwischen Wand und Rohr-isolierung sowie Wand und Abdeckplatte mit Silikon, Flüssigbitumen, Asphaltband o.ä. ab.	
15	Montieren Sie die 2 schwarzen Rohrhälften mit der Muffe unten um die Isolierung.	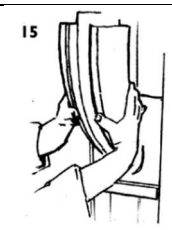
16	Setzen Sie die Anschlussmuffe auf die montierten Rohrhälften, dann das nächste weiße Lüftungsrohr, die Isolierung, das schwarze Außenrohr und genauso das Endrohr mit Reduzierstück und Insektennetz.	
17	Befestigen Sie das Rohr mit einer Rohrhalterung an der Wand oder am Dachüberstand (9)	
18	Die Abluftrohre sollten bis mindestens 1 m über Dach oder 50 cm über den Dachfirst reichen.	

Sprache im Display wählen (voreingestellt ist deutsch)

- Stecker aus der Steckdose ziehen
- Am Display beide Knöpfe A und B drücken und gedrückt halten
- Stecker wieder in die Steckdose stecken
- Knöpfe loslassen – dann mit A Sprache wählen
- Nach Wahl der Sprache, B drücken und loslassen

Inbetriebnahme der Toilette

Füllen Sie für die Biolet 55ai 2/3 (20 Liter) für die Biolet 65ai den ganzen Sack des mitgelieferten Starterhumus von oben in die Toilette.
Stecken Sie den Stecker in eine geerdete Steckdose. Klappen Sie den Deckel auf und wieder zu. Dann startet der Rührmotor automatisch und macht eine Umdrehung. Wiederholen Sie dies einige Male. Oben auf dem Rost sollten etwa 5-10cm Starterhumus liegen bleiben. Die Schublade bleibt voll, bis Sie sie zum ersten Mal leeren.

Normaler Betrieb

Erscheint, wenn Sie die Toilette in die Steckdose stecken. Die Toilette passt die Wärmezufuhr automatisch an die Anzahl der Benutzer bzw. die vorhandene Urinmenge an. Der Rührmotor startet automatisch alle zwei Stunden und nach jeder Benutzung.

Leerung

Wenn sich der Kompost dem oberen Rührarm nähert, steigert die Toilette automatisch die Wärmezufuhr. Ist die Flüssigkeit verdunstet, blinkt im Display Schublade leeren. Bitte führen Sie dann die folgenden Schritte aus:

1. Ziehen Sie den Stecker, schalten Sie das Gerät aus.
2. Stellen Sie sicher, dass keine Flüssigkeit in den Schläuchen rechts oder links befindet. Entfernen Sie die vordere Abdeckung.
3. Ziehen Sie den Schlauch von der Schublade rechts ab und ziehen Sie die Schublade aus der Toilette.
4. Leeren Sie die Schublade.
5. Reinigen Sie das Humusfach und vergewissern Sie sich, dass der Schwimmer an der richtigen Stelle liegt, bevor Sie die Schublade wieder einsetzen. Stellen Sie sicher, dass der Bereich sauber ist, in den die Schublade geschoben wird.
6. Stecken Sie den Schlauch wieder auf und schrauben Sie die vordere Abdeckung an.
7. Stecken Sie den Stecker wieder ein.

Lassen Sie den Kompost in der oberen Kompostkammer. Ist Sie nach der Leerung der Schublade fast leer (weniger als 5- 10 cm) dann füllen Sie etwas Starterhumus auf. Nach der Leerung dauert es nur ein paar Tage, bevor die Schublade wieder gefüllt ist. Dort findet die Kompostierung statt, bis Sie die Schublade erneut leeren.

Ist die obere Kompostkammer nach Leerung der Schublade jedoch noch voll, dann füllen sie die Schublade mehrfach durch mehrfaches Öffnen und Schließen des Deckels des Toiletten-Sitzes, um das Rührwerk in Gang zu setzen. Dadurch füllt sich die Schublade wieder. Sollte auch jetzt die obere Kompostkammer noch voll sein, so leeren Sie die Schublade noch einmal. U. U. wiederholen Sie den Vorgang.

Vorzeitige Leerung der Toilette

Wollen Sie selbst leeren, bevor Sie das Display mit „Schublade leeren“ dazu auffordert, dann drücken Sie den unteren Knopf am Display bis er auf Maximale Heizung steht. Die Wärme wird so lange auf maximale Leistung gebracht, bis keine Flüssigkeit mehr in der Schublade ist. Der Rührmotor startet automatisch alle zwei Stunden und nach jeder Benutzung. Am rechten Sichtschlauch sehen Sie, wenn die Flüssigkeit verdunstet ist. Dann leeren Sie die Schublade, wie beschrieben. Danach drücken Sie den oberen Knopf am Display und „Normaler Betrieb“ erscheint wieder.

Flüssigkeit hoch

Wenn der Flüssigkeitspegel im Humusfach sehr hoch ist, wird: Flüssigkeit hoch im Display angezeigt. Falls es wegen einer temporären zusätzlichen Belastung ist, müssen Sie möglicherweise etwas zusätzlichen Starterhumus hinzufügen. Reduzieren Sie die Benutzung, bis die Anzeige automatisch wieder auf „Normaler Betrieb“ zurückgeht.

Manuelle Steuerung der Toilette

Es ist möglich die temperaturstufen der Toilette auch Manuel anzuwählen
Drücken sie hier für auf Knopf B
Sie haben die Möglichkeit zwischen

1. Keine Heizung
2. Geringe Heizung
3. Mittlere Heizung
4. Maximale Heizung

Auszuwählen.

Dann bitte den nächsten Punkt Flüssigkeitsanzeige beachten und Manuel die Stufen nachregeln.

Flüssigkeitsanzeige

Der Klarsichtschlauch auf der rechten Seite (von vorne gesehen) zeigt, wie viel Flüssigkeit in der Schublade ist. 1 – 2 cm ist in normal. Wenn die Flüssigkeitsmenge steigt ohne dass eine Warnung auf dem Display angezeigt wird, kann es ein Problem mit dem Schwimmer geben. Stellen Sie die Toilette in den Modus „Maximale Heizung“ und gehen Sie vor, wie oben bei „Flüssigkeit hoch“ beschrieben.

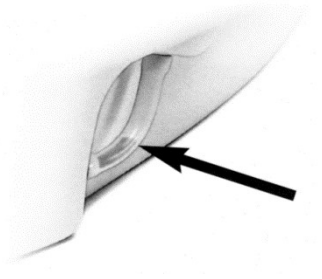

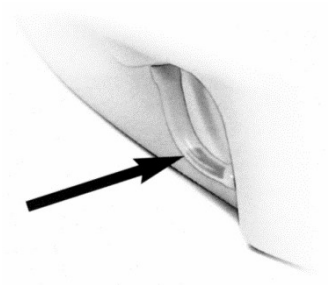

Wenn Sie Flüssigkeit **in dem Schlauch auf der linken Seite** (von vorne betrachtet) sehen, ist die Flüssigkeit bereits über die Schublade in das Gehäuse geflossen. In diesem Fall über das linke Röhrchen Flüssigkeit ablassen. **Auf keinen Fall den Frontdeckel öffnen.** Erst wieder Flüssigkeit hinzufügen, wenn der linke Schlauch und der rechte höchstens halb voll ist.

Richtige Einstellung

Wenn Flüssigkeit oben auf dem Kompost steht und nur langsam herunter sickert, dann ist der Kompost **zu feucht** und kann die Flüssigkeit nicht mehr genügend aufnehmen. Erhöhen Sie die Wärmezufuhr Manuel (siehe manuelle Steuerung der Toilette), und geben Sie ein paar Liter Starterhumus dazu.
Falls der Humus Klumpen hat und/oder das Toilettenpapier trocken auf dem Kompost liegen bleibt, ist das ein Zeichen, dass der Kompost **zu trocken** ist. In diesem Fall besprühen den Kompost mit etwas Wasser.

Rühren

Der Rührmotor läuft einmal alle 2 Stunden und bei jedem Besuch.
Das Gebläse schaltet sich nach ca. 24-26 Stunden ab, wenn kein Besuch stattgefunden hat und sich keine Flüssigkeit in der Schale befindet (Schwimmer auf Niveau L0).
Dieser Stand-by-Modus schaltet sich ab, wenn die Flüssigkeit ansteigt und den Schwimmer aktiviert oder wenn die Anzahl der Besuche auf mehr als 6 Besuche innerhalb von 24 Stunden steigt. Er wird auch deaktiviert, wenn Sie den Strom aus- und wieder einstecken.

Starterhumus

Für eine gute Kompostierung sollte der Kompost eine lockere und mäßig feuchte Konsistenz haben. Dazu geben Sie etwa 1 Liter Starterhumus pro Woche von oben in die Toilette.

Durchmischung

Nach Benutzung der Toilette und nachdem der Sichtschutz wider zugeklappt ist, startet der Rührwerkmotor und bewegt die Rührarme eine Umdrehung. Urin und Papier werden so in den Kompost gemischt und aufgelockert. Dies ist wichtig für eine effiziente Kompostierung.

Kurze Abwesenheit

Wenn Sie für kurze Zeit abwesend sind, ist es nicht notwendig, die Toilette auszuschalten. Die Toilette schaltet nach 24-26 Stunden in den "Standby-Modus", wenn die überschüssige Flüssigkeit verdunstet ist. Wenn Sie dann zurückkommen, startet sie automatisch, sobald Sie die Toilette benutzen.

Längere Abwesenheit

Wenn die Saison vorbei ist und es Zeit ist, Ihre Ferienwohnung zu verlassen, ziehen Sie den Netzstecker der Toilette und legen Sie den Deckel in die Öffnung des Toilettenbeckens. Sie können auch – wenn vorhanden - die Heizung im Raum völlig abdrehen. Die BIOLET nimmt bei Kälte keinen Schaden.

Neue Saison

Wenn die BIOLET nach längerer Pause wieder in Betrieb genommen werden soll, **müssen Sie prüfen, ob der Kompost hart geworden ist.** Wenn ja, lockern Sie den Kompost mit dem Humusrechen und geben bei Bedarf etwas Flüssigkeit dazu. Dies ist wichtig, damit der Scherstift (sollbruchstelle bei Überlastung) nicht abbricht, wenn der Rührarm sich automatisch bewegt. Dann leeren Sie die Schublade. Wenn sich weniger als 10cm Kompost auf dem Rost in der oberen Kompostkammer befinden, ergänzen Sie etwas Starterhumus. Nun kann die Toilette wieder eingesetzt werden.

Häufig gestellte Fragen

Woran merke ich, ob der Kompost zu trocken ist?

Die Bildung von harten Klumpen weist darauf hin, dass der Kompost zu trocken ist. Ein weiterer Hinweis ist, dass das Toilettenpapier oben auf dem Kompost bleibt und nicht feucht eingemischt wird

Was mache ich, wenn der Kompost zu trocken ist?

Stellen Sie die Toilette über Manuelle Steuerung auf die Stufe „Keine Heizung“ und sprühen Sie einige Liter Wasser auf den Kompost. Mischen Sie den Kompost von oben mit dem Humusrechen durch. Wenn der Kompost dauerhaft zu trocken ist, können Sie die BIOLET nachts ausschalten (u.U. auch mit einer Zeitschaltuhr).

Woran merke ich, ob der Kompost zu feucht ist?

Wenn der Kompost nicht mehr in der Lage ist, Flüssigkeit aufzunehmen und die Flüssigkeit oben auf dem Kompost stehen bleibt.

Was mache ich, wenn der Kompost zu feucht ist?

Prüfen Sie zuerst, ob die Toilette eingeschaltet ist, ob der Ventilator läuft und Wärme produziert wird. Wenn Lüfter und Heizelemente richtig arbeiten, dann können Sie den Lüfter hören und die Wärme an der Rückseite der Toilette mit Ihrer Hand fühlen.

Dann überprüfen Sie:

- wurde das Abluft-Rohr entsprechend den Anweisungen installiert und wurde es gut isoliert?
- Beträgt die Temperatur im Raum mindestens 18°?
- Wurde die Toilette überlastet? Wenn ja, muss der Drehschalter höhergestellt werden.
- Gibt es genügend Luftzirkulation im Raum, z.B. durch einen Spalt in der Tür?
- Ist der Boden unter der Toilette isoliert?

Zum Trocknen des Kompostes können Sie folgendes tun:

1. Mischen Sie ein paar Liter BIOLET Starterhumus zusätzlich in den feuchten Kompost, bis alle Flüssigkeit absorbiert ist.
2. Wenn in dem **rechten Klarsichtschlauch** (von vorne gesehen) mehr als 1-2 cm Flüssigkeit zu sehen ist, drehen Sie die Wärmezufuhr höher. Drehen Sie die Einstellung erst wieder herunter, wenn die überschüssige Flüssigkeit verdunstet ist.
3. Wenn Sie Flüssigkeit **im Röhrchen auf der linken Seite** (von vorne betrachtet) sehen, ist Flüssigkeit aus der Schublade bereits ins Gehäuse gelaufen. Sie sollten jetzt nicht den Frontdeckel abschrauben! Stellen Sie für ein paar Tage die Wärmezufuhr auf Maximal Leistung und warten Sie vor dem Entleeren ab, bis der Pegel gesunken ist.
4. Wenn durch Überbelastung der Kompost so nass ist, dass sich die Flüssigkeit nicht reduziert, können Sie die überschüssige Flüssigkeit entleeren. Ziehen Sie auf der linken Seite den Klarsichtschlauch oben ab, dann leiten Sie die Flüssigkeit in ein geeignetes Behältnis (z.B. flache Schüssel) **Öffnen Sie nicht die Frontabdeckung!**

Was kann in die Toilette gegeben werden?
Wie bei jeder anderen Toilette kann Toilettenpapier verwendet werden. Das Einbringen von Gegenständen, Damenbinden, Tampons, Zigarettenkippen, brennenden oder glühenden Gegenständen ist nicht zulässig.

Was mache ich, wenn die Schublade feststeckt?
Wenn die Schublade festklemmt, weil trockener Kompost zwischen der Schublade und der oberen Ablage steckt, gehen Sie mit dem Humusrechen da hinein und lösen Sie den Humus.

Was mache ich, wenn die Toilette riecht?
Eine ordnungsgemäß installierte und gewartete BIOLET ist völlig geruchlos. Wenn Sie Erfahrung mit einem schlechten Geruch in der Toilette machen, ist das ein Zeichen, dass etwas nicht stimmt. Vergewissern Sie sich sorgfältig, ob die Anweisungen für die Installation und Wartung befolgt worden sind. Dann werden Sie wahrscheinlich schnell in der Lage sein, die Ursache der Störung zu ermitteln.

1. Prüfen Sie, ob die BIOLET genug Luft durch die eine Öffnung in Tür oder Wand bekommt.
2. Achten Sie darauf, dass der Frontdeckel richtig geschlossen ist.
3. Vermeiden Sie Zugluft. Fenster und andere Öffnungen sollten nicht gleichzeitig geöffnet sein, kein Badezimmerventilator.
4. Prüfen Sie, ob das Abluft-Rohr richtig auf der Toilette steckt.
5. Stellen Sie sicher, dass die Rohrverbindungen und Durchbrüche versiegelt und absolut dicht sind.

Wie reinige ich die Toilette?
Wischen Sie das Toilettengehäuse mit einem feuchten Tuch ab.

Wann muss ich einen Fachmann rufen?
BIOLET Modelle sind für die Installation in Badezimmern genehmigt. Sicherheitsrelevante Reparaturen sollten nur Fachleute ausführen. Ist z.B. das Netzkabel beschädigt, sollte es von einem Fachmann erneuert werden, um der Gefahr eines Unfalls vorzubeugen.

Wo bekomme ich Ersatzteile?
Kontaktieren Sie Ihren Händler. Haben Sie immer die Seriennummer und die Modellbezeichnung zur Hand. Diese Informationen finden Sie auf einem Aufkleber an der Rückseite Ihrer BIOLET.